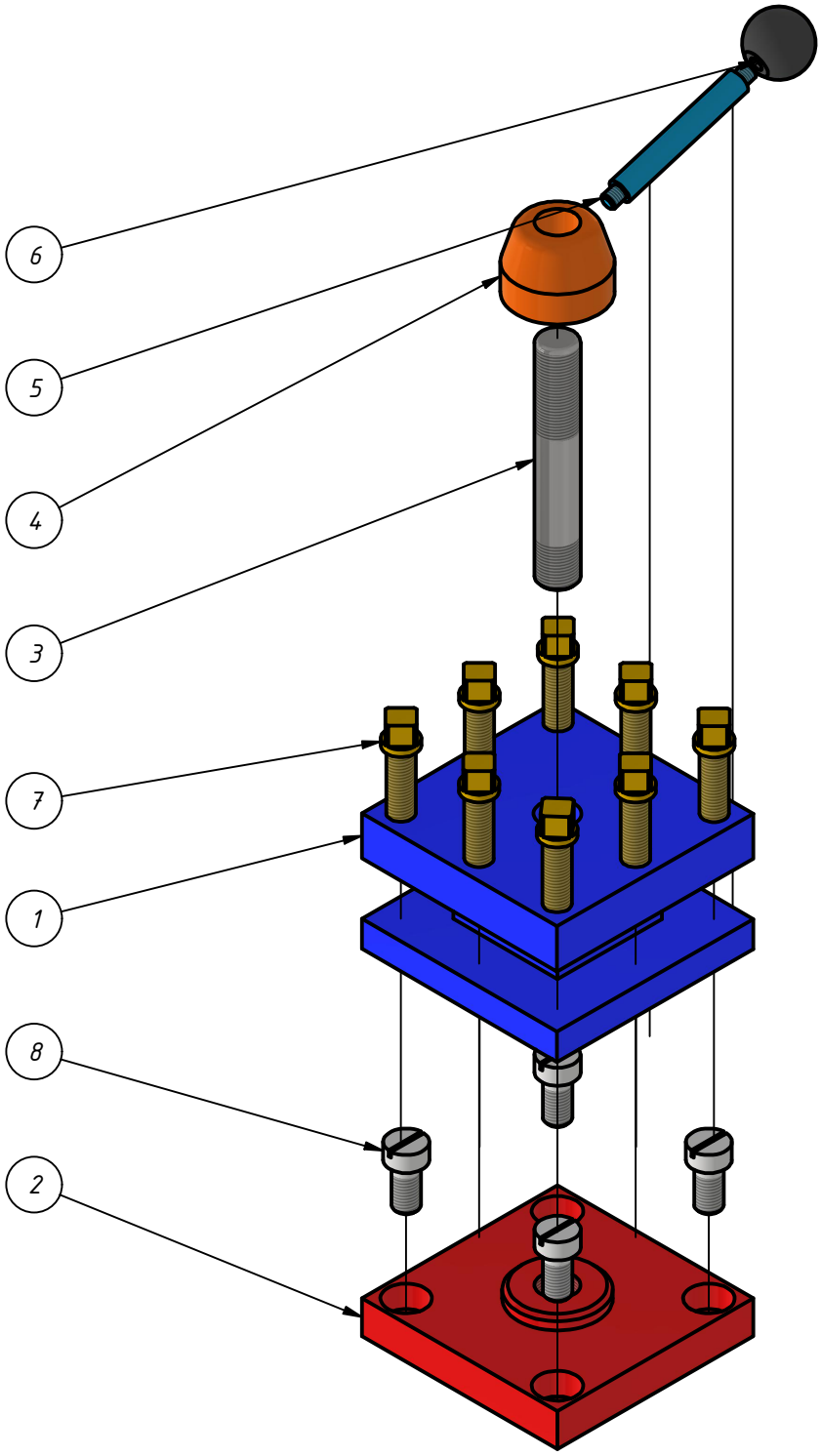

ITEM	QTY	PART NUMBER	MATERIAL	DESCRIPTION
8	4	Grub Screw	Generic	
7	8	Set Screw	Steel, Mild	
6	1	Knob	Thermoplastic Resin	
5	1	Handle	Steel, Mild	
4	1	Clamping Nut	Steel, Mild	
3	1	Stud	Steel, Mild	
2	1	Base Plate	Steel, Mild	
1	1	Tool Holder	Steel, Mild	

SMK N 2 DEPOK SLEMAN

Nama Gambar: Tool Post

Nama: Ady Purnama

Satuan: mm

Skala: 1:2

PERANCANGAN TEKNIK DAN GAMBAR MANUFAKTUR

Ukuran Kertas: A4

Lembar: 1/3

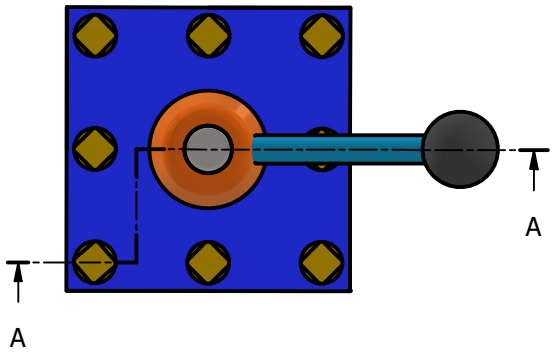

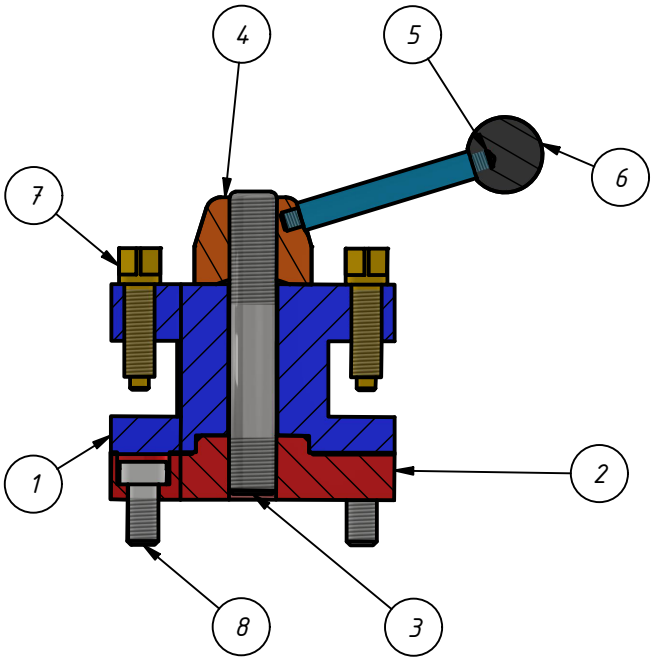

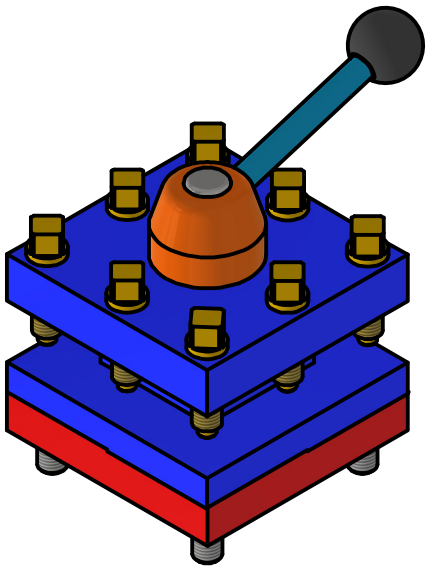

ITEM	QTY	PART NUMBER	MATERIAL	DESCRIPTION
8	4	Grub Screw	Generic	
7	8	Set Screw	Steel, Mild	
6	1	Knob	Thermoplastic Resin	
5	1	Handle	Steel, Mild	
4	1	Clamping Nut	Steel, Mild	
3	1	Stud	Steel, Mild	
2	1	Base Plate	Steel, Mild	
1	1	Tool Holder	Steel, Mild	

SMK N 2 DEPOK SLEMAN

Nama Gambar: Tool Post

Nama: Ady Purnama

Satuan: mm

Skala: 1 : 2

PERANCANGAN TEKNIK DAN GAMBAR MANUFAKTUR

Ukuran Kertas: A4

Lembar: 2/3

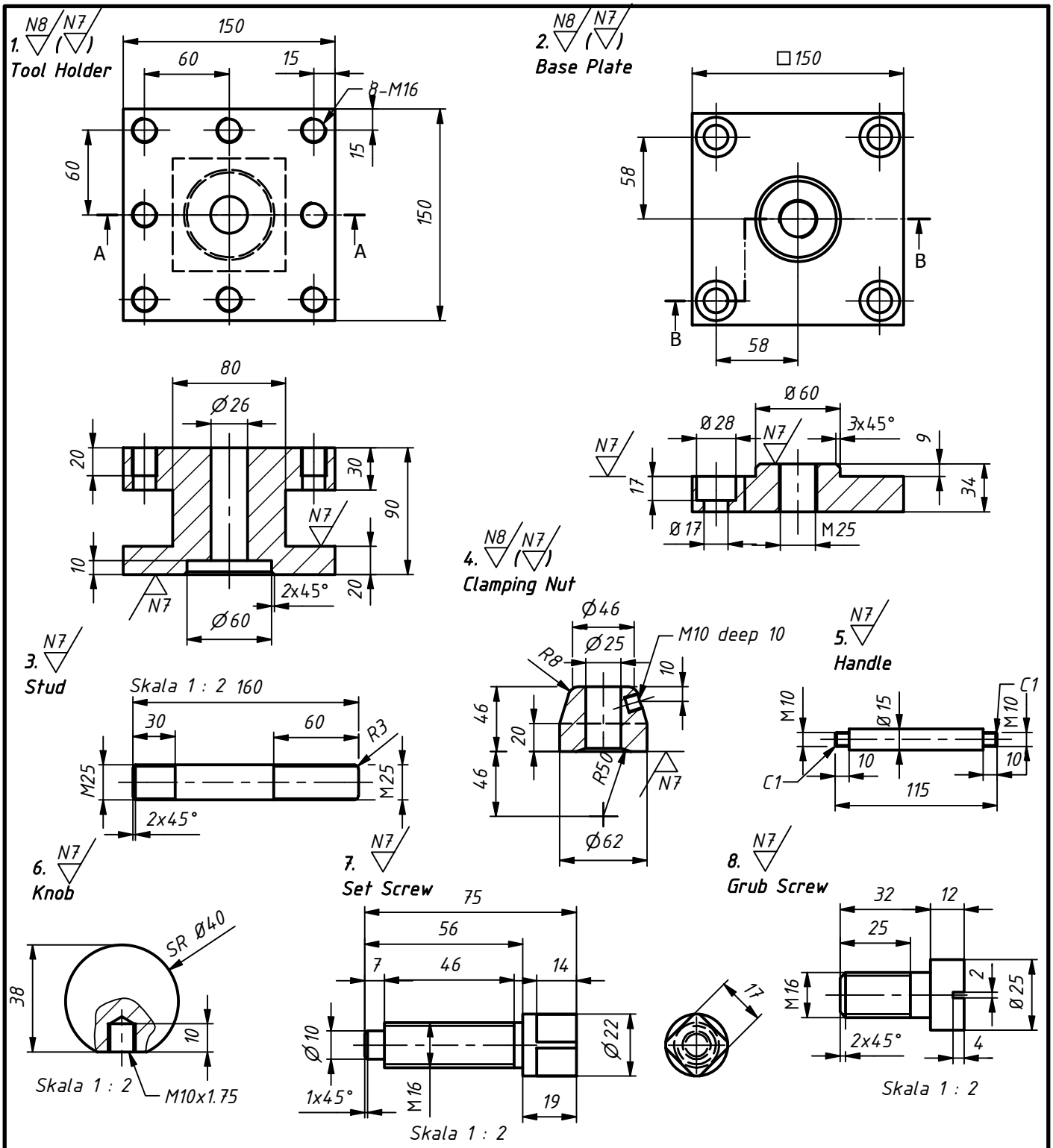

ITEM	QTY	PART NUMBER	MATERIAL	DESCRIPTION
8	4	Grub Screw	Generic	
7	8	Set Screw	Steel, Mild	
6	1	Knob	Thermoplastic Resin	
5	1	Handle	Steel, Mild	
4	1	Clamping Nut	Steel, Mild	
3	1	Stud	Steel, Mild	
2	1	Base Plate	Steel, Mild	
1	1	Tool Holder	Steel, Mild	

SMK N 2 DEPOK SLEMAN

Nama Gambar: **Tool Post**

Nama: Ady Purnama

Satuan: mm

Skala: 1 : 4

PERANCANGAN TEKNIK DAN GAMBAR MANUFAKTUR

Ukuran Kertas: **A4**

Lembar: 3/3